Finn 02

Artikelnummer: IK-704 / IK-705
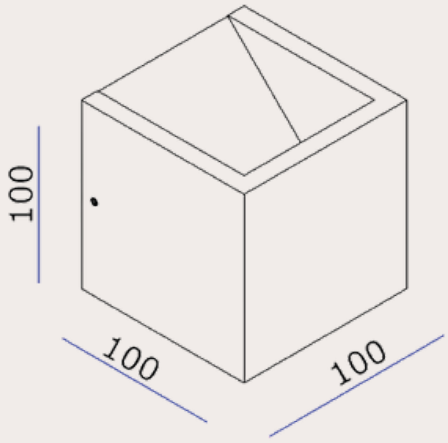
Merk: Kunstlicht
Kleurtemperatuur: 1800-3000K
Lumen: 600lm
Inclusief: geïntegreerde led
Wattage: 6W
Dimbaar: optioneel
Materiaal: aluminium
Kleur: wit en zwart
IP: 54
CRI: >90
Voeding: 230V